

zakaz@gbi66.ru

ЖЕЛЕЗОБЕТОН

ПРОИЗВОДСТВО / ПРОДАЖА

КАТАЛОГ ЖЕЛЕЗОБЕТОННЫХ ИЗДЕЛИЙ

СОДЕРЖАНИЕ

1. ВВЕДЕНИЕ 3
2. СВАИ ЗАБИВНЫЕ ЖЕЛЕЗОБЕТОННЫЕ ЦЕЛЬНЫЕ 4
   2.1. СВАИ ЦЕЛЬНЫЕ. СЕРИЯ 1.011.1-10.1 4
   2.2. СВАИ МОСТОВЫЕ. СЕРИЯ 3.500.1-1.93. 7
   2.3. СВАИ ЭЛЕКТРОТЕХНИЧЕСКИЕ. СЕРИЯ 3.407.9-146 ВЫПУСК 2 9
3. СВАИ СОСТАВНЫЕ. СЕРИЯ 1.011.1-10.1 ВЫП. 8 11
   3.1. СВАРНОЙ СТЫК 11
   3.2. БОЛТОВОЕ СОЕДИНЕНИЕ 13
   3.3. СТАКАННЫЙ СТЫК 15
4. УТЯЖЕЛИТЕЛИ ЖЕЛЕЗОБЕТОННЫЕ 18
   4.1. УТЯЖЕЛИТЕЛИ КОЛЬЦЕВЫЕ КБУ, 2УТК 18
   4.2. УТЯЖЕЛИТЕЛИ ПОЯСНЫЕ БУОТ, УБО, УБО-М 22
   4.3. УТЯЖЕЛИТЕЛИ ПОЯСНЫЕ УБП 25
   4.4. УТЯЖЕЛИТЕЛИ УБО-УМ ТУ 27
   4.5. ПОЛИМЕР-КОНТЕЙНЕРНОЕ БАЛЛАСТИРУЮЩЕЕ УСТРОЙСТВО ПКБУ 30
5. ИЗДЕЛИЯ ПО ЧЕРТЕЖАМ ЗАКАЗЧИКА 33
   5.1. УКРЫТИЯ ЖЕЛЕЗОБЕТОННЫЕ 33
   5.2. СТЕНОВЫЕ И ЦОКОЛЬНЫЕ ПАНЕЛИ 35
   5.3. КОЛОННЫ 37
   5.4. КОЛОДЦЫ С ГИДРОЗАТВОРОМ 39

1. ВВЕДЕНИЕ

Компания ООО «Железобетон» с 2019 года является производителем и поставщиком железобетонных изделий широкой номенклатуры.



Наша компания обеспечивает поставки различных видов железобетонных изделий на строительные объекты по всей стране.

Основными позициями на нашем производстве являются: утяжелители различных видов, сваи до 20 м, плиты перекрытия, плиты дорожные/аэродромные, изделия для энергетики, а также железобетонные изделия для любого промышленного и гражданского объекта.

У компании ООО «Железобетон» налажена работа по перевозке продукции высокотоннажными тралами, что упрощает погрузку и выгрузку продукции и увеличивает темпы поставки. Кроме того, имеются подъездные пути для отгрузки продукции железнодорожным транспортом.

За 2025 г. – 2026 г. поставлено на строительные объекты по всей России 111 826 изделий, на сумму более 1,5 млрд рублей. Крупнейшие строительные объекты России доверяют нам поставку железобетонных изделий.

Мы с энтузиазмом беремся за сложные и нестандартные проекты, ответственно подходим к выполнению задач строительства, обеспечиваем высокое качество продукции, большой выпуск изделий и бесперебойную поставку на объект.

СОБСТВЕННОЕ ПРОИЗВОДСТВО

КОНТРОЛЬ КАЧЕСТВА

СВОЕВРЕМЕННЫЕ ПОСТАВКИ

РАБОТАЕМ ПО ВСЕЙ РОССИИ

2. СВАИ ЗАБИВНЫЕ ЖЕЛЕЗОБЕТОННЫЕ ЦЕЛЬНЫЕ

2.1 Сваи цельные.

Серия 1.011.1-10.1

Квадратного сплошного сечения, с ненапрягаемой арматурой марки С, выпускаемые по ГОСТ 19804-2012 и рабочим чертежам серии 1.011.1-10.1



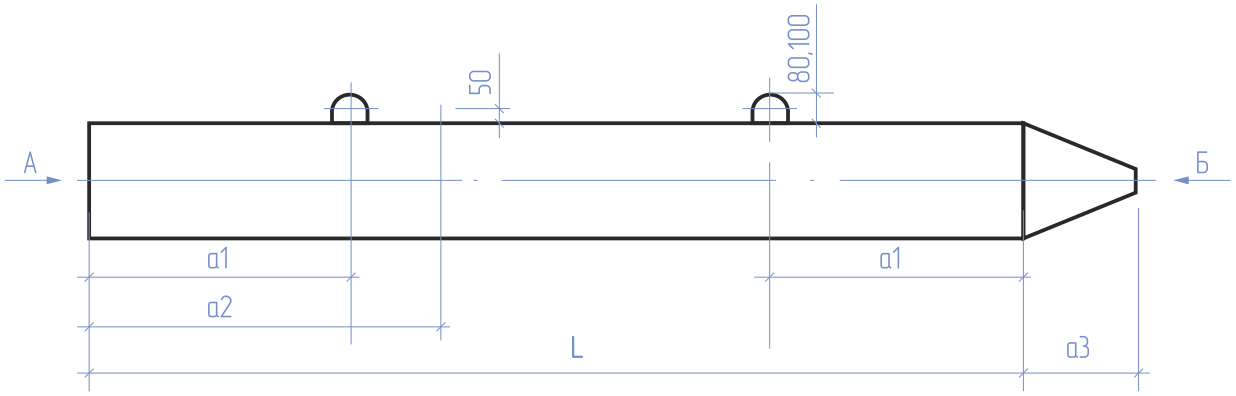

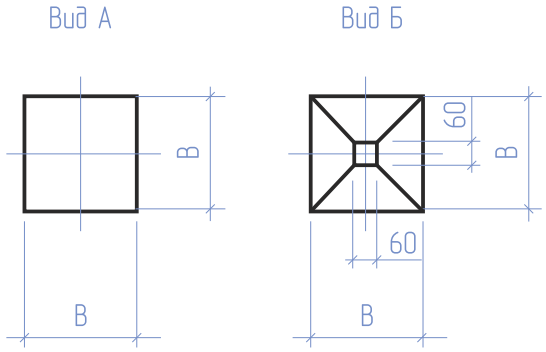

					Серия 1.011.1–10.1
Изм.	Лист	N докум.	Подп.	Дата	Свая цельная
Разраб.					Лит. / Масса / Масштаб
Пров.					
Т.контр.					Лист 4 / Листов
Н.контр.					
Утв.					

Копировал Формат А4

№	Наименование	Длина, мм	Ширина, мм	Высота, мм	Масса, т
1	С 30-30-3	3000	300	300	0,70
2	С 40-30-3	4000	300	300	0,93
3	С 50-30-6	5000	300	300	1,15
4	С 60-30-8	6000	300	300	1,38
5	С 70-30-8	7000	300	300	1,60
6	С 80-30-8	8000	300	300	1,83
7	С 90-30-8	9000	300	300	2,05
8	С 100-30-8	10000	300	300	2,28
9	С 110-30-8	11000	300	300	2,50
10	С 120-30-8	12000	300	300	2,73
11	С 100-35-8	10000	350	350	3,10
12	С 110-35-8	11000	350	350	3,43
13	С 120-35-8	12000	350	350	3,73
14	С 130-35-8	13000	350	350	4,03
15	С 140-35-10	14000	350	350	4,33
16	С 150-35-10	15000	350	350	4,65
17	С 160-35-10	16000	350	350	4,95
18	С 100-40-8	10000	400	400	4,05
19	С 110-40-8	11000	400	400	4,45
20	С 120-40-9	12000	400	400	4,85
21	С 130-40-9	13000	400	400	5,25
22	С 140-40-9	14000	400	400	5,65
23	С 150-40-10	15000	400	400	6,05
24	С 160-40-11	16000	400	400	6,45



2.2 Сваи мостовые

Серия 3.500.1-1.93.

Служат основой для фундаментов крупных инженерных сооружений.



№	Наименование	Длина, мм	Ширина, мм	Высота, мм	Масса, т
1	С 8-35 Т4	8000	350	350	2,50
2	С 9-35 Т4	9000	350	350	2,80
3	С 10-35 Т4	10000	350	350	3,10
4	С 11-35 Т4	11000	350	350	3,40
5	С 12-35 Т4	12000	350	350	3,70
6	С 13-35 Т4	13000	350	350	4,00
7	С 13-40 Т4	13000	400	400	5,30
8	С 14-35 Т5	14000	350	350	4,30
9	С 14-40 Т4	14000	400	400	5,70
10	С 15-35 Т5	15000	350	350	4,60
11	С 15-40 Т5	15000	400	400	6,10
12	С 16-35 Т7	16000	350	350	4,90
13	С 16-40 Т5	16000	400	400	6,50
14	С 17-35 Т7	17000	350	350	5,30
15	С 17-40 Т7	17000	400	400	6,90
16	С 18-40 Т7	18000	400	400	7,30



2.3 Сваи электротехнические. Серия 3.407.9-146 выпуск 2.



Для обеспечения устойчивости конструкции в сложных грунтовых условиях.

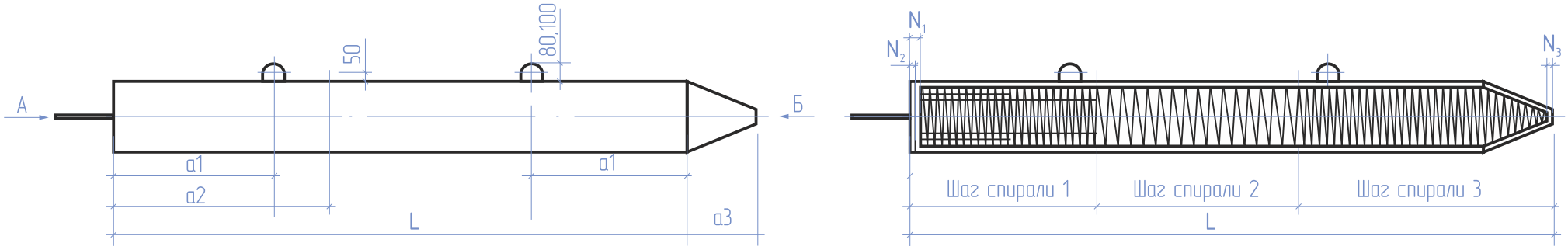

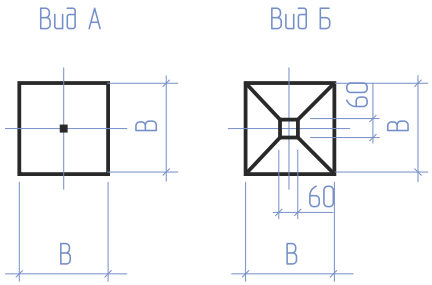

					Серия 3.407.9-146 выпуск 2.	
Изм.	Лист	N докум.	Подп.	Дата	Сваи электротехнические	Лит. / Масса / Масштаб
Разраб.						Лист 9 / Листов
Пров.						
Т.контр.						
Н.контр.						
Утв.						

Копировал Формат А4

№	Наименование	Длина, мм	Ширина, мм	Высота, мм	Масса, т
2	С 35-6-1	6,000	350	350	1.780
3	С 35-8-1	8,000	350	350	2.440
4	С 35-8-2	8,000	350	350	2.440
5	С 35-10-1	10,000	350	350	3.000
6	С 35-10-2	10,000	350	350	3.000
7	С 35-12-1	12,000	350	350	3.620
8	С 35-12-2	12,000	350	350	3.620
9	С 35-1-6 НР	6,000	350	350	1.820
10	С 35-1-8 НР	8,000	350	350	2.400
11	С 35-1-10 НР	10,000	350	350	3.000
12	С 35-1-12 НР	12,000	350	350	3.600



3. СВАИ СОСТАВНЫЕ. СЕРИЯ 1.011.1-10.1 ВЫП. 8

3.1 СВАРНОЙ СТЫК



Применяют при необходимости наращивания длины сваи в процессе погружения. Используется в многоэтажном строительстве, мостостроении и на сложных геологических участках, где требуется большая глубина заложения фундамента. Стык выполняется по проекту с соблюдением норм СП 24.13330 и СНиП1.

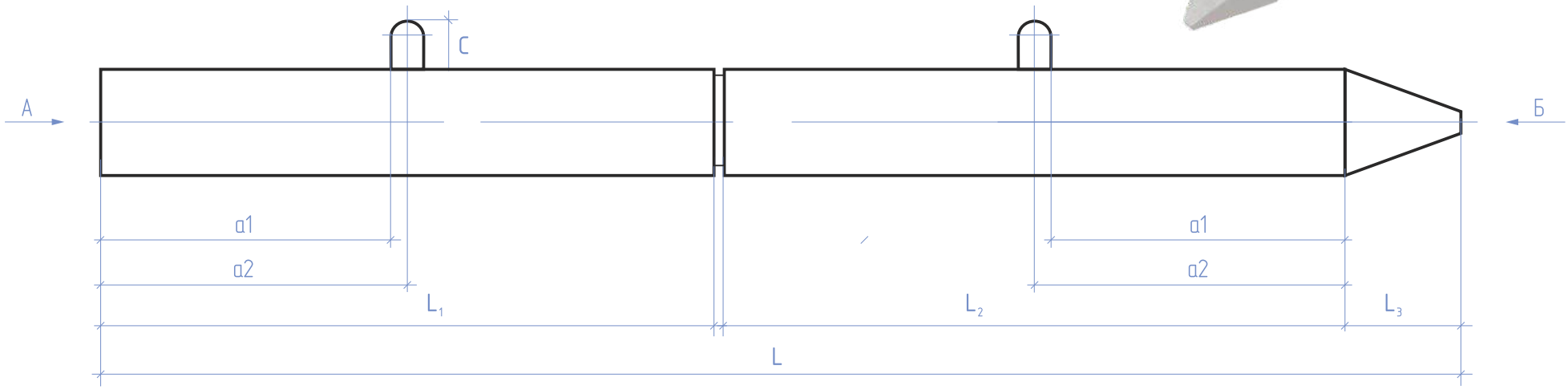

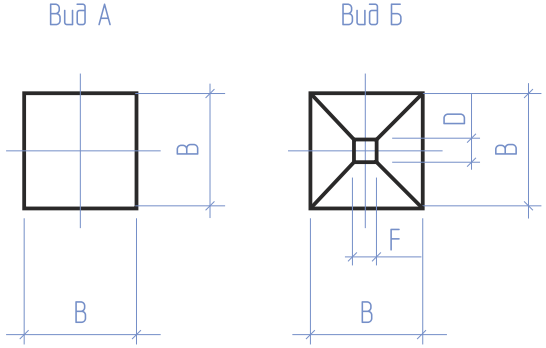

Изм.	Лист	N докум.	Подп.	Дата
Разраб.				
Пров.				
Т.контр.				
Н.контр.				
Утв.				

Серия 1.011.1–10.1 вып. 8

Сваи составные.
Сварной стык

Лит.	Масса	Масштаб

Лист 11 | Листов

Копировал | Формат А4

№	Наименование	Длина, мм	Ширина, мм	Высота, мм	Масса, т
1	С 140-35-Св	14000	350	350	4,33
2	С 150-35-Св	15000	350	350	4,63
3	С 160-35-Св	16000	350	350	4,93
4	С 170-35-Св	17000	350	350	5,23
5	С 180-35-Св	18000	350	350	5,55
6	С 190-35-Св	19000	350	350	5,85
7	С 200-35-Св	20000	350	350	6,15
8	С 210-35-Св	21000	350	350	6,45
9	С 220-35-Св	22000	350	350	6,78
10	С 235-35-Св	23000	350	350	7,88
11	С 240-35-Св	24000	350	350	7,38
12	С 140-40-Св	14000	400	400	5,62
13	С 150-40-Св	15000	400	400	6,05
14	С 160-40-Св	16000	400	400	6,45
15	С 170-40-Св	17000	400	400	6,85
16	С 180-40-Св	18000	400	400	7,15
17	С 190-40-Св	19000	400	400	7,55
18	С 200-40-Св	20000	400	400	8,05
19	С 210-40-Св	21000	400	400	8,45
20	С 220-40-Св	22000	400	400	8,85
21	С 240-40-Св	23000	400	400	9,25

3.2 БОЛТОВОЕ СОЕДИНЕНИЕ

Применяют при необходимости наращивания длины сваи в процессе погружения. Используется в многоэтажном строительстве, мостостроении и на сложных геологических участках, где требуется большая глубина заложения фундамента. Стык выполняется по проекту с соблюдением норм СП 24.13330 и СНиП1.



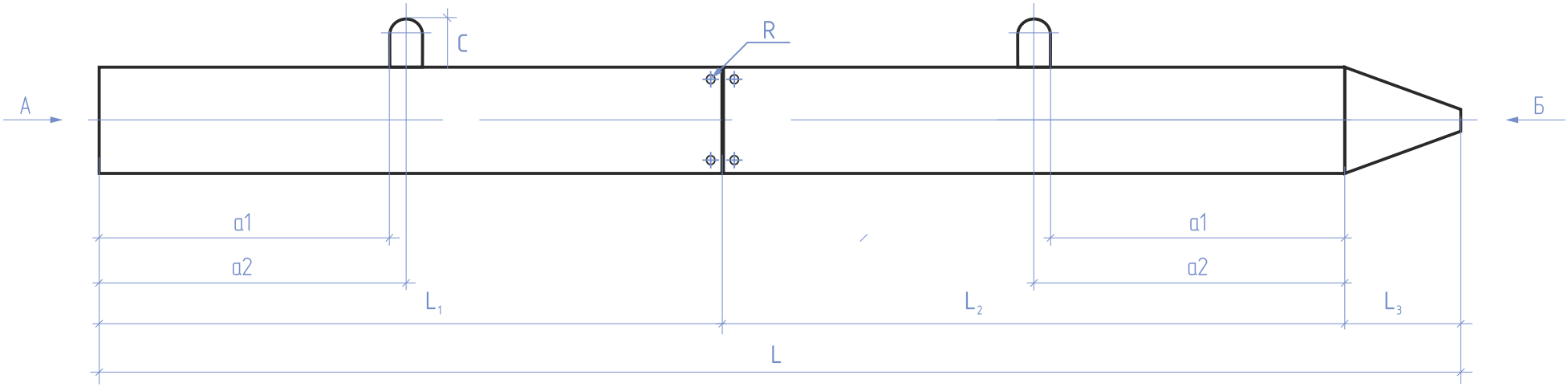

Вид А

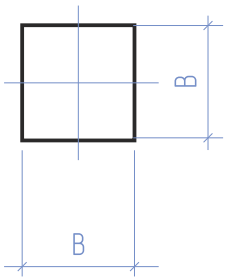

Вид Б

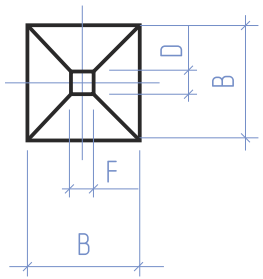

Изм.	Лист	N докум.	Подп.	Дата
Разраб.				
Пров.				
Т.контр.				
Н.контр.				
Утв.				

Серия 1.011.1–10.1 вып. 8

Сваи составные.
Болтовое соединение

Лит.	Масса	Масштаб

Лист 13 | Листов

Копировал

Формат А4

№	Наименование	Длина, мм	Ширина, мм	Высота, мм	Масса, т
1	С 140-35-Б	14000	350	350	4,33
2	С 150-35-Б	15000	350	350	4,63
3	С 160-35-Б	16000	350	350	4,93
4	С 170-35-Б	17000	350	350	5,23
5	С 180-35-Б	18000	350	350	5,55
6	С 190-35-Б	19000	350	350	5,85
7	С 200-35-Б	20000	350	350	6,15
8	С 210-35-Б	21000	350	350	6,45
9	С 220-35-Б	22000	350	350	6,78
10	С 235-35-Б	23000	350	350	7,08
11	С 240-35-Б	24000	350	350	7,32
12	С 140-40-Б	14000	400	400	5,55
13	С 150-40-Б	15000	400	400	5,95
14	С 160-40-Б	16000	400	400	6,35
15	С 170-40-Б	17000	400	400	6,75
16	С 180-40-Б	18000	400	400	7,15
17	С 190-40-Б	19000	400	400	7,55
18	С 200-40-Б	20000	400	400	7,95
19	С 210-40-Б	21000	400	400	8,35
20	С 220-40-Б	22000	400	400	8,75
21	С 240-40-Б	23000	400	400	9,15

3.3 СТАКАННЫЙ СТЫК

Применяют при необходимости наращивания длины сваи в процессе погружения. Используется в многоэтажном строительстве, мостостроении и на сложных геологических участках, где требуется большая глубина заложения фундамента. Стык выполняется по проекту с соблюдением норм СП 24.13330 и СНиП1.



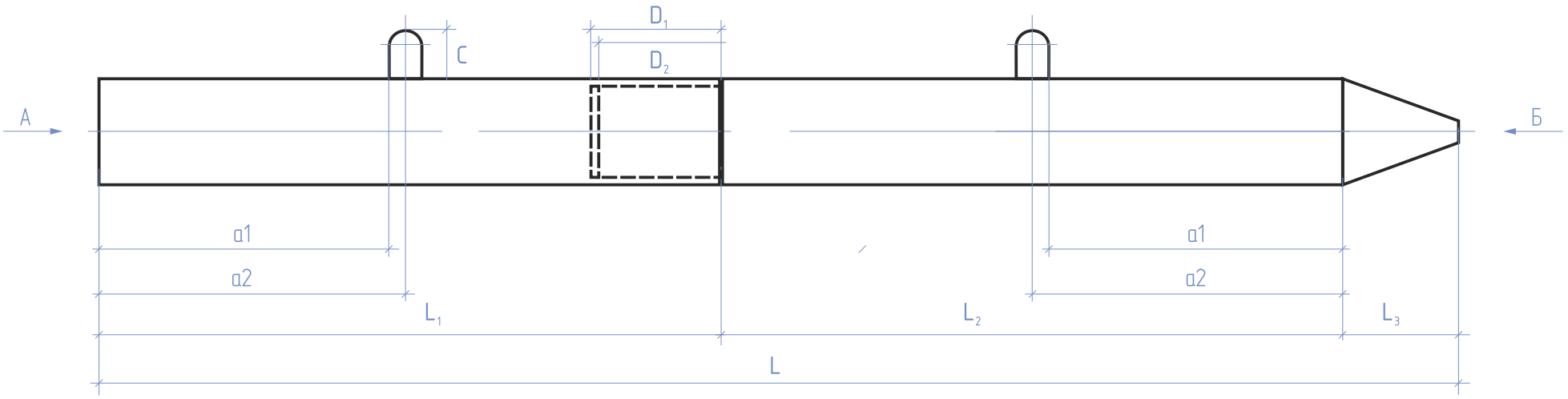

Вид А

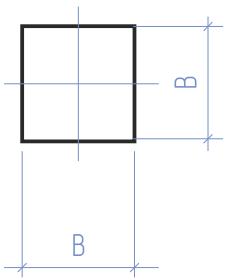

Вид Б

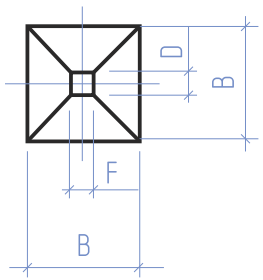

Изм.	Лист	N докум.	Подп.	Дата
Разраб.				
Пров.				
Т.контр.				
Н.контр.				
Утв.				

Серия 1.011.1–10.1 вып. 8

Сваи составные. Стаканный стык

Лит.	Масса	Масштаб

Лист 15 Листов

Копировал Формат А4

№	Наименование	Длина, мм	Ширина, мм	Высота, мм	Масса, т
1	С 140-35-С	14000	350	350	4,30
2	С 150-35-С	15000	350	350	4,60
3	С 160-35-С	16000	350	350	4,90
4	С 170-35-С	17000	350	350	5,20
5	С 180-35-С	18000	350	350	5,50
6	С 190-35-С	19000	350	350	5,80
7	С 200-35-С	20000	350	350	6,10
8	С 210-35-С	21000	350	350	6,40
9	С 220-35-С	22000	350	350	6,70
10	С 235-35-С	23000	350	350	7,02
11	С 240-35-С	24000	350	350	7,32
12	С 140-40-С	14000	400	400	5,55
13	С 150-40-С	15000	400	400	5,95
14	С 160-40-С	16000	400	400	6,35
15	С 170-40-С	17000	400	400	6,75
16	С 180-40-С	18000	400	400	7,15
17	С 190-40-С	19000	400	400	7,55
18	С 200-40-С	20000	400	400	7,95
19	С 210-40-С	21000	400	400	8,35
20	С 220-40-С	22000	400	400	8,75
21	С 240-40-С	23000	400	400	9,15



4. УТЯЖЕЛИТЕЛИ ЖЕЛЕЗОБЕТОННЫЕ

4.1 УТЯЖЕЛИТЕЛИ КОЛЬЦЕВЫЕ КБУ, 2УТК



ГОСТ 57993-2017, проект 998, проект 994. КБУ применяют для балластировки трубопроводов Ø 325, 377, 426, 530, 630, 720, 820, 1020, 1067, 1220 мм, а также трубопроводов Ø 820, 1020, 1067, 1220 мм с нанесённым на них теплоизоляционным покрытием толщиной 100 или 200 мм.

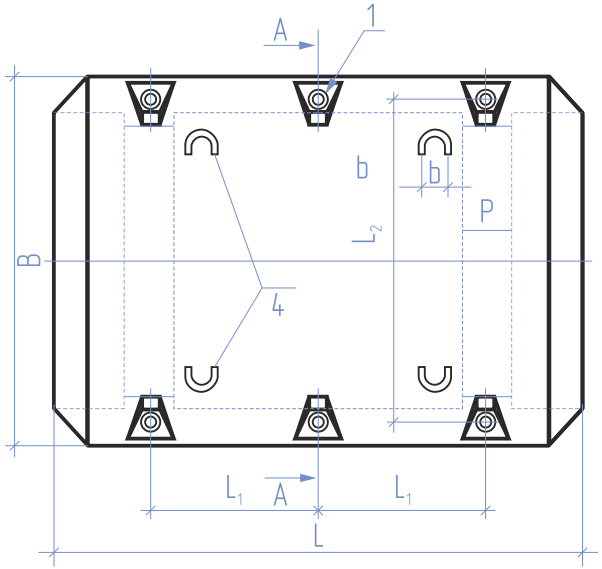

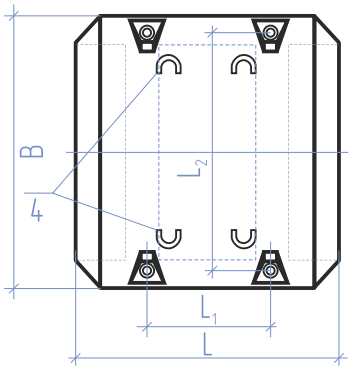

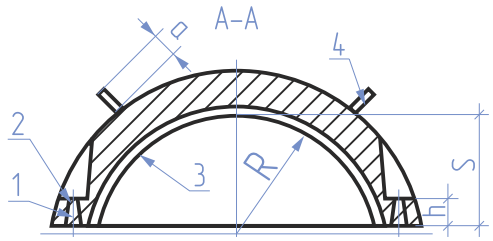

Изм.	Лист	N докум.	Подп.	Дата
Разраб.				
Пров.				
Т.контр.				
Н.контр.				
Утв.				

ГОСТ 57993–2017

Утяжелители кольцевые

Лит.	Масса	Масштаб

Лист 18 | Листов

Копировал

Формат А4

№	Наименование	Длина, мм	Ширина, мм	Высота, мм	Масса полугруза, т.	Масса комплекта, т.
1	КБУ 325-0,28/0,12	1200	670	320	0,28	0,56
2	КБУ 377-0,3/0,13	1200	720	345	0,30	0,60
3	КБУ 426-0,32/0,14	1200	720	370	0,32	0,64
4	КБУ 530-0,37/0,36	1200	880	425	0,37	0,74
5	КБУ 720-1,38/0,6	2400	1170	555	1,38	2,76
6	КБУ 820-1,59/0,69	2400	1280	610	1,59	3,18
7	КБУ 1020-1,62/0,71	2400	1440	690	1,62	3,24
8	КБУ 1020-2,05/0,88	2400	1510	725	2,05	4,10
9	КБУ 1220-2,3/1,00	2400	1710	825	2,30	4,60
10	КБУ 1220-2,95/1,28	2400	1780	870	2,95	5,90
11	КБУ 1420-2,85/1,24	2400	1940	940	2,85	5,70
12	КБУ 1420-4,05/1,77	2400	2090	1015	4,05	8,10
13	КБУ 1620-5,0/2,08	2400	2210	1100	5,00	10,00
14	КБУ 1620-5,5/2,30	2400	2350	1180	5,50	11,00

Для трубопроводов диаметром 1020 мм и более КБУ предусмотрены в двух исполнениях: 1 — нормальной массы и 2 — увеличенной массы.

№	Наименование	Длина, мм	Ширина, мм	Высота, мм	Масса полугруза, т.	Масса комплекта, т.
1	2УТК 325-12	1200	670	320	0,28	0,56
2	2УТК 377-12	1200	720	345	0,30	0,60
3	2УТК 426-12	1200	720	370	0,32	0,64
4	2УТК 530-12	1200	880	425	0,37	0,74
5	2УТК 720-24	2400	1170	555	1,38	2,76
6	2УТК 820-24	2400	1280	610	1,59	3,18
7	2УТК 1020-24-1	2400	1440	690	1,62	3,24
8	2УТК 1020-24-2	2400	1510	725	2,05	4,10
9	2УТК 1220-24-1	2400	1710	825	2,30	4,60
10	2УТК 1220-24-2	2400	1780	870	2,95	5,90
11	2УТК 1420-24-1	2400	1940	940	2,85	5,70
12	2УТК 1420-24-2	2400	2090	1015	4,05	8,10

Для трубопроводов диаметром 1020 мм и более 2УТК предусмотрены в двух исполнениях: 1 — нормальной массы и 2 — увеличенной массы.



4.2 УТЯЖЕЛИТЕЛИ

ПОЯСНЫЕ БУОТ, УБО, УБО-М



ГОСТ 57993-2017, проект 999Б, ТП 10156И. БУОТ применяют для балластировки трубопроводов Ø 530, 630, 720, 820, 1020, 1067, 1220 мм, а также трубопроводов Ø 820, 1020, 1067, 1220 мм с нанесенным на них теплоизоляционным покрытием толщиной 100 или 200 мм.

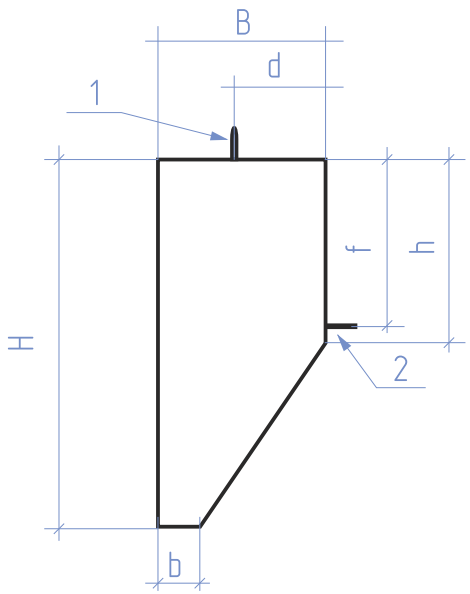

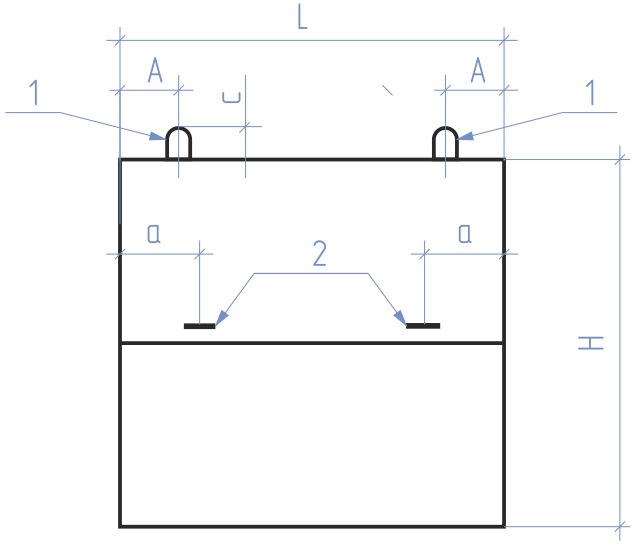

					ГОСТ 57993-2017	
Изм.	Лист	N докум.	Подп.	Дата	Утяжелители поясные	Лит. / Масса / Масштаб
Разраб.						
Пров.						Лист 22 / Листов
Т.контр.						
Н.контр.						
Утв.						

Копировал Формат А4

№	Наименование	Длина, мм	Ширина, мм	Высота, мм	Масса комплекта, кг
1	УБО 530-2,3-12,5-Т	1000	300	700	0,84
2	УБО 720-2,3-12,5-Т	1500	550	1100	3,38
3	УБО 820-2,3-12,5-Т	1500	550	1100	3,38
4	УБО 1020-2,3-12,5-Т	1500	550	1100	3,38
5	УБО 1220-2,3-12,5-Т	1350	600	1400	4,25
6	УБО 1420-2,3-12,5-Т	1200	600	1600	5,86
7	УБО-М 530-2,3-12,5-Т	1000	300	700	0,84
8	УБО-М 720-2,3-12,5-Т	1500	550	1100	3,38
9	УБО-М 820-2,3-12,5-Т	1500	550	1100	3,38
10	УБО-М 1020-2,3-12,5-Т	1500	550	1100	3,38
11	УБО-М 1220-2,3-12,5-Т	1350	600	1400	4,25
12	УБО-М 1420-2,3-15-Т	1200	600	1600	5,86
13	БУОТ 530	700	1000	300	0,84
14	БУОТ 720	1100	1500	550	3,38
15	БУОТ 820	1100	1500	550	3,38
16	БУОТ 1020	1100	1500	550	3,38
17	БУОТ 1067	1100	1500	550	3,38
18	БУОТ 1220	1400	1350	600	4,25
19	БУОТ 1267	1400	1350	600	4,25
20	БУОТ 1420	1600	1500	650	5,86
21	БУОТ 1467	1600	1500	650	5,86
22	БУОТ 1620	1600	1500	650	5,86

Согласно ГОСТ 57993-2017, утяжелители могут иметь два вида исполнения: крюк в выемке, не выступая за пределы боковой грани и крюк выступает за пределы боковой грани. Масса полугруза указана для плотности бетона 2300 кг/м³. Производство утяжелителей БУОТ, УБО до 100 комплектов в сутки.



4.3 УТЯЖЕЛИТЕЛИ ПОЯСНЫЕ УБП

ТУ 102-162-78 «Утяжелители сборные железобетонные поясные типа УБП.



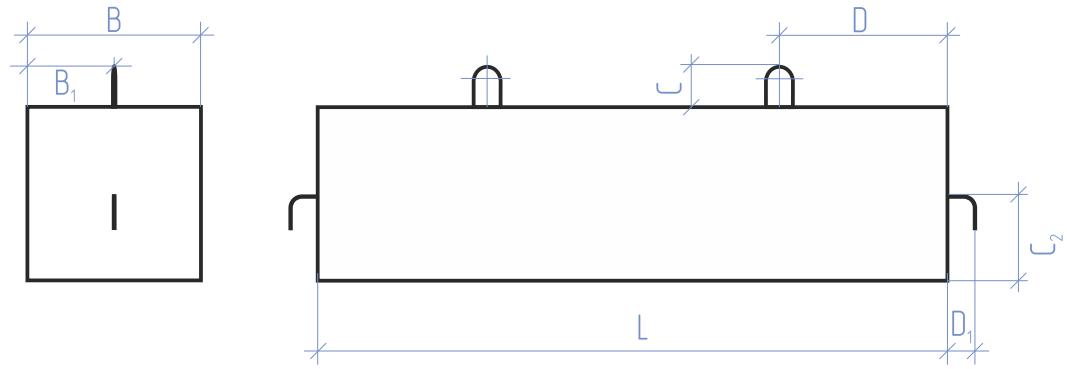

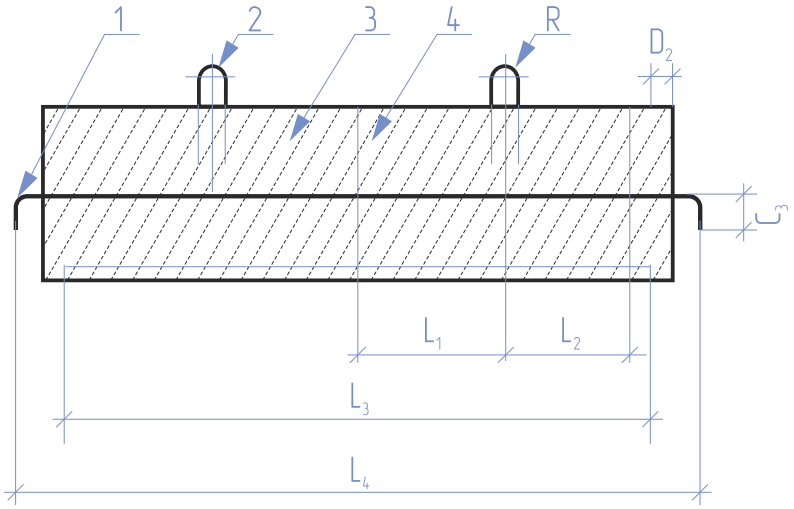

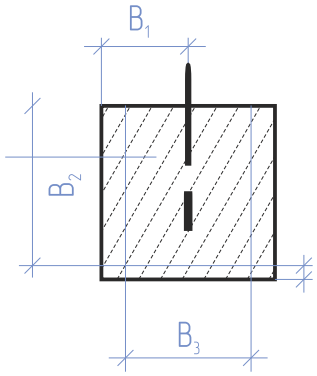

					ТУ 102-162-78
Изм.	Лист	N докум.	Подп.	Дата	Утяжелитель бетонный УБП
Разраб.					Лит. / Масса / Масштаб
Пров.					
Т.контр.					Лист 25 / Листов
Н.контр.					
Утв.					

Копировал Формат A4

№	Наименование	Длина, мм	Ширина, мм	Высота, мм	Масса комплекта, кг
1	УБП 0,3	1500	250	250	0,23
2	УБП 0,5	1000	400	400	0,40
3	УБП 0,7	1500	400	600	0,63
4	УБП 1,0	1600	460	720	1,33
5	УБП 1,2	1600	920	500	1,85
6	УБП 1,4	1600	1120	500	2,25



4.4 УТЯЖЕЛИТЕЛИ

УБО-УМ ТУ

ТУ 23.61.12-001-474403705-2026 Утяжелители сборные железобетонные охватывающего типа УБО-УМ



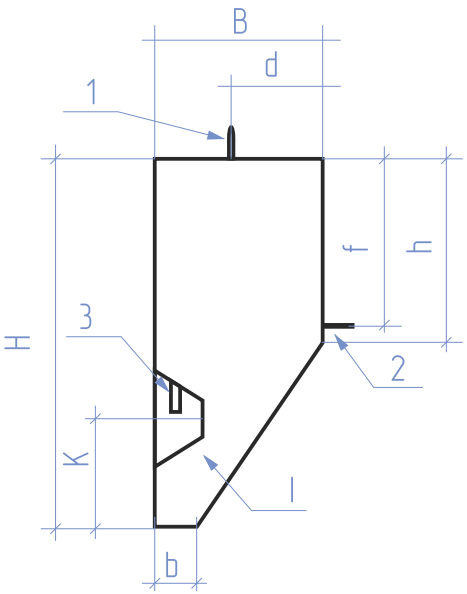

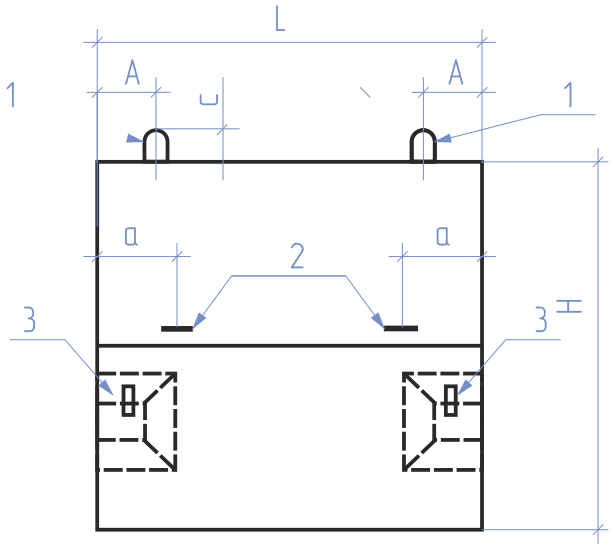

					ГОСТ 57993-2017
Изм.	Лист	N докум.	Подп.	Дата	Утяжелители поясные
Разраб.					
Пров.					
Т.контр.					
Н.контр.					
Утв.					

Лит.	Масса	Масштаб
Лист 27	Листов	

Копировал Формат А4

№	Наименование	Длина, мм	Ширина, мм	Высота, мм	Масса комплекта, кг
1	УБО-УМ-530	1500	300	550	0,89
2	УБО-УМ-720	1800	400	750	2,07
3	УБО-УМ-820	1800	450	850	2,64
4	УБО-УМ-1020	1700	550	1100	3,94
5	УБО-УМ-1220	1650	650	1400	5,63
6	УБО-УМ 1420	1500	650	1600	5,86
7	УБО-УМ 1620	1500	650	1600	5,86
8	УБО-УМ 1720	1500	650	1600	5,86


СОБСТВЕННИК
ООО «М-СТАЛЬ»
КОНСТРУКЦИОННАЯ
5457 6160
(20)
18.04.2023

4.5 ПОЛИМЕР-КОНТЕЙНЕРНОЕ БАЛЛАСТИРУЮЩЕЕ УСТРОЙСТВО ПКБУ



ГОСТ Р 58257-2018 Магистральный трубопроводный транспорт нефти и нефтепродуктов. Устройства балластирующие тканевые.

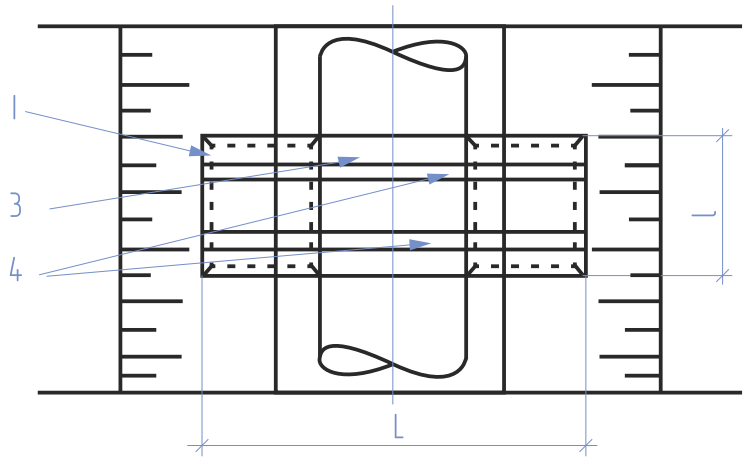

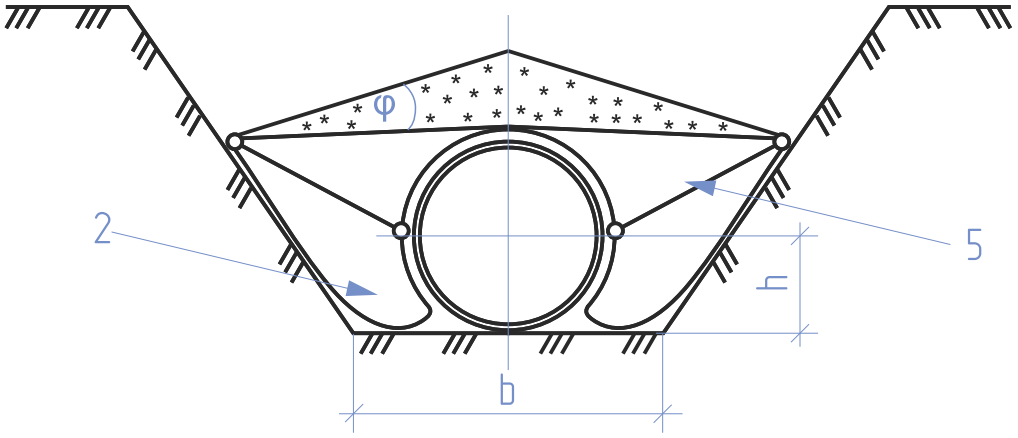

					ГОСТ Р 58257-2018
Изм.	Лист	N докум.	Подп.	Дата	ПКБУ
Разраб.					
Пров.					
Т.контр.					
Н.контр.					
Утв.					

Лит.	Масса	Масштаб
Лист 30	Листов	

Копировал Формат А4

№	Наименование	Объем	Длина, мм	Ширина, мм	Масса с грунтом, т
1	ПКБУ- 325	0,60	1600	1600	0,84
2	ПКБУ- 426	0,60	1600	1600	0,84
3	ПКБУ- 530	0,80	1600	1800	1,12
4	ПКБУ- 720	1,40	1600	2400	1,96
5	ПКБУ- 820	1,80	1600	2700	2,52
6	ПКБУ- 1020	2,70	1600	3300	3,78
7	ПКБУ- 1067	2,70	1600	3300	3,78
8	ПКБУ- 1220	3,80	1600	3900	5,32
9	ПКБУ- 1267	3,80	1600	3900	5,32
10	ПКБУ- 1420	5,10	1600	4200	7,14
11	ПКБУ- 1467	5,10	1600	4200	7,14
12	ПКБУ- 1620	5,40	1600	4400	7,56
13	ПКБУ- 1667	5,40	1600	4400	7,56
14	ПКБУ-С-530	1,52	3200	1800	2,13
15	ПКБУ-С-720	2,60	3200	2400	3,64
16	ПКБУ-С-820	3,40	3200	2700	4,76
17	ПКБУ-С-1020	5,40	3200	3300	7,56
18	ПКБУ-С-1067	5,40	3200	3300	7,56
19	ПКБУ-С-1220	7,60	3200	3900	10,64
20	ПКБУ-С-1267	7,60	3200	3900	10,64
21	ПКБУ-С-1420	10,20	3200	4200	14,28
22	ПКБУ-С-1467	10,20	3200	4200	14,28
23	ПКБУ-С-1620	12,40	3200	4400	17,36
24	ПКБУ-С-1667	12,40	3200	4400	17,36

Масса комплекта. Объем контейнеров ПКБУ - до уровня верхних краев смонтированного и заполненного ПКБУ. Масса ПКБУ указана для насыпного грунта плотностью 1400 кг/м³ Поставка ПКБУ производится в разобранном виде как авто, так и ж/д транспортом.



5. ИЗДЕЛИЯ ПО ЧЕРТЕЖАМ ЗАКАЗЧИКА

5.1 УКРЫТИЯ ЖЕЛЕЗОБЕТОННЫЕ



Наша компания производит железобетонные укрытия по чертежам заказчика.
Срок производства и отгрузки не более 10 рабочих дней.
Толщина стен от 100 мм из бетона и более. Материал стен – железобетонное изделие. Высота помещений не менее 2,15 м от отметки пола до низа выступающих конструкций потолка.

Вид в плане

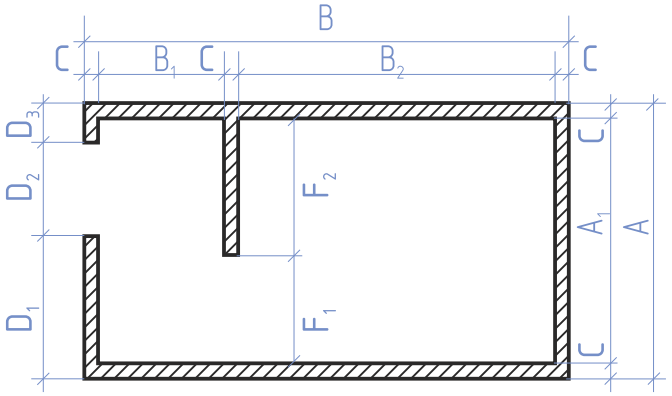

Вертикальный разрез

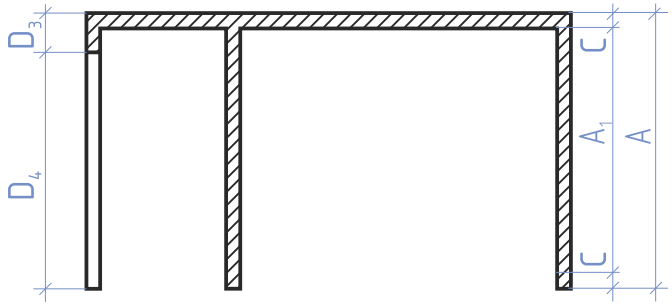

Изм.	Лист	N докум.	Подп.	Дата	Укрытия железобетонные	Лит.	Масса	Масштаб
Разраб.								
Пров.						Лист 33	Листов	
Т.контр.								
Н.контр.								
Утв.								

Копировал Формат А4


УКРЫТИЕ

5.2. СТЕНОВЫЕ И ЦОКОЛЬНЫЕ ПАНЕЛИ

Производство однослойных и трехслойных панелей.
Производим как серийные панели, так и по индивидуальным чертежам Заказчика площадью до 50м²/штука.



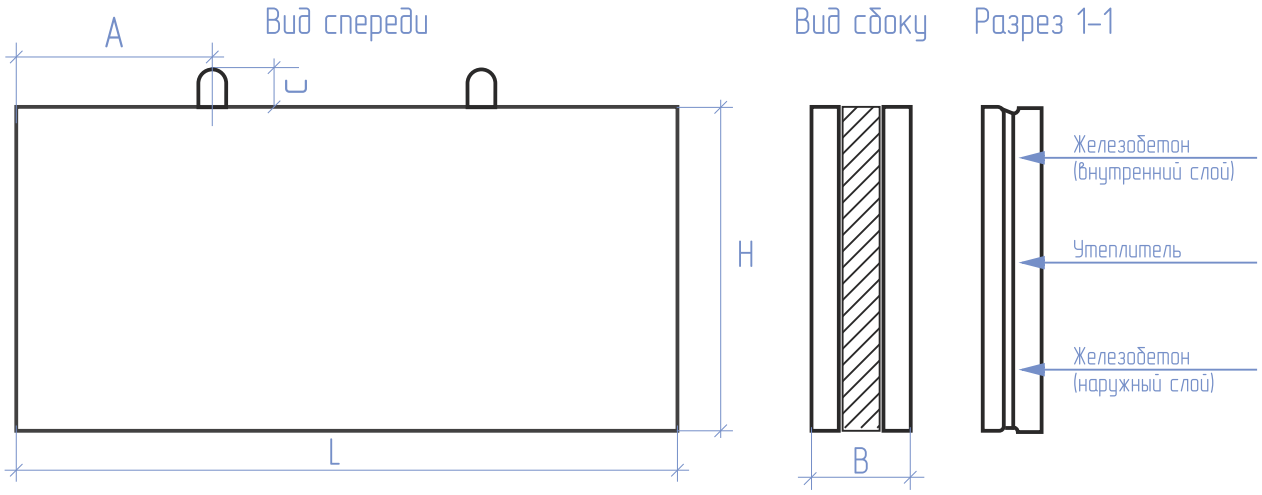

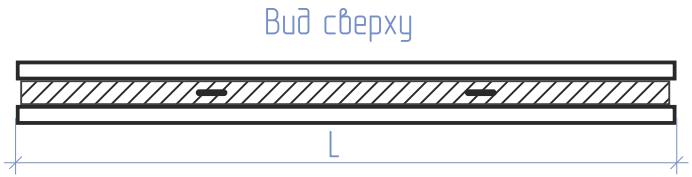

					Стеновые и цокольные панели	Лит.	Масса / Масштаб
Изм.	Лист	N докум.	Подп.	Дата			
Разраб.						Лист 35	Листов
Пров.							
Т.контр.							
Н.контр.							
Утв.							

Копировал Формат А4


411-10-21
P·O.S
P·O.S
23.7.15
419-10-21
TAPA BOX

5.3 КОЛОННЫ

Производим колонны как по серии, так и по индивидуальным чертежам заказчика. Длина колонн до 20 м, сечение от 300х300 до 1000х1000. Также производим колонны и балки для эстакад.

Серии колонн:

Серия 1.020-1/87

Серия 1.020-1/83

Серия 1.423.1-3/88

Серия 1.424.1-5

Серия 3.015-2

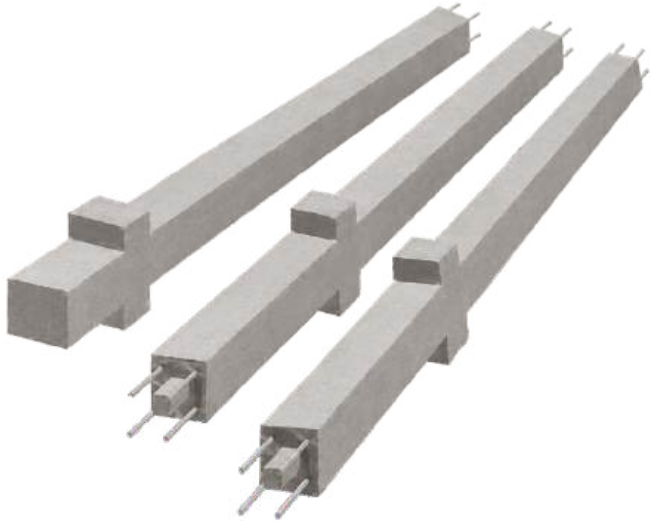

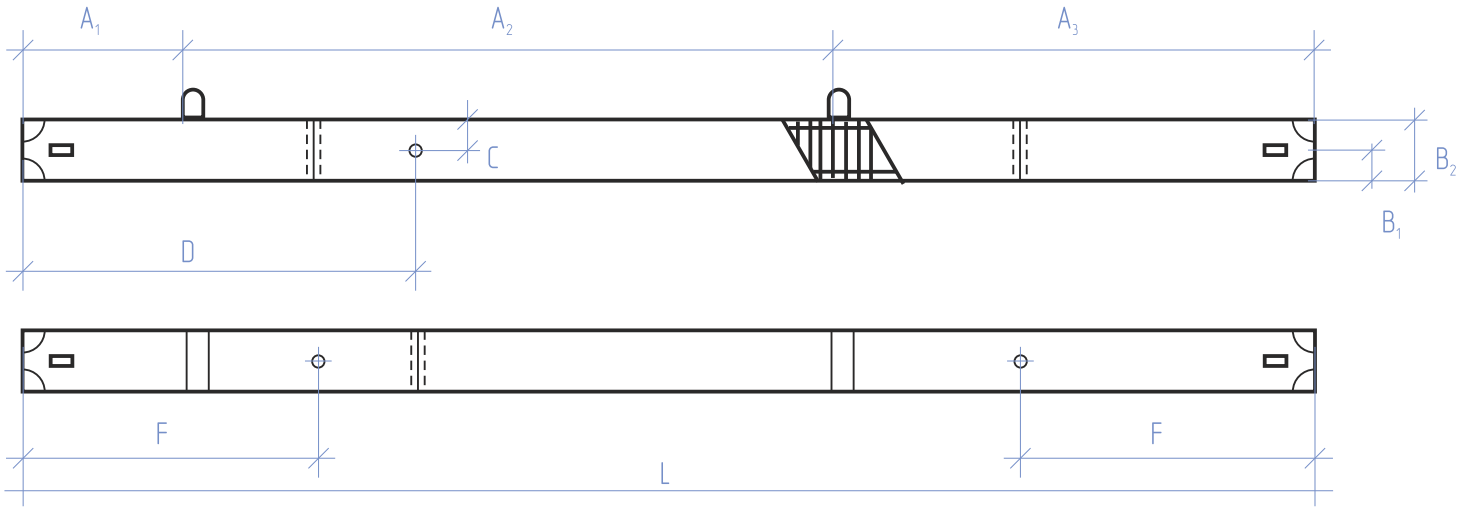

Изм.	Лист	N докум.	Подп.	Дата	Колонны	Лит.	Масса / Масштаб
Разраб.							
Пров.						Лист 37	Листов
Т.контр.							
Н.контр.							
Утв.							

Копировал Формат А4



5.3 КОЛОДЦЫ С ГИДРОЗАТВОРОМ



Производим различные толстостенные колодцы с гидрозатвором
А-0,5; А-1,0; А-1,5; А-2,0; А-2,5; А-3,0; А-4,0; В-6; В-8; Б-10; Б-12; Б-14; Б-16.
Диаметр до 1000 до 2000 мм, толщина стенки 100мм – 200 мм
Высота колодца по чертежам заказчика
Количество отверстий и их расположение по чертежам Заказчика.
Серия 3.902-8 «Колодцы с гидравлическим затвором»
Серия 3.900.1-14
Т.П. 902-09-46.88

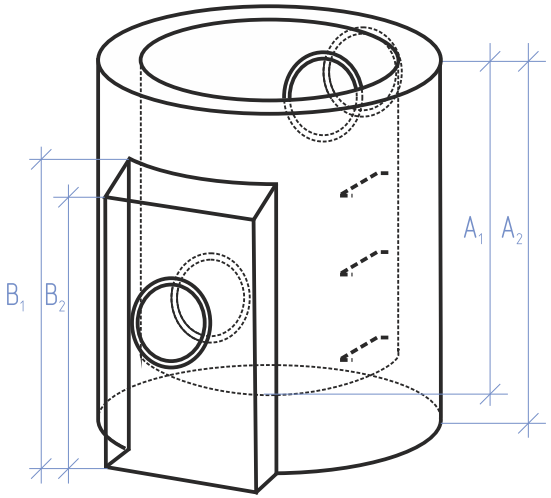

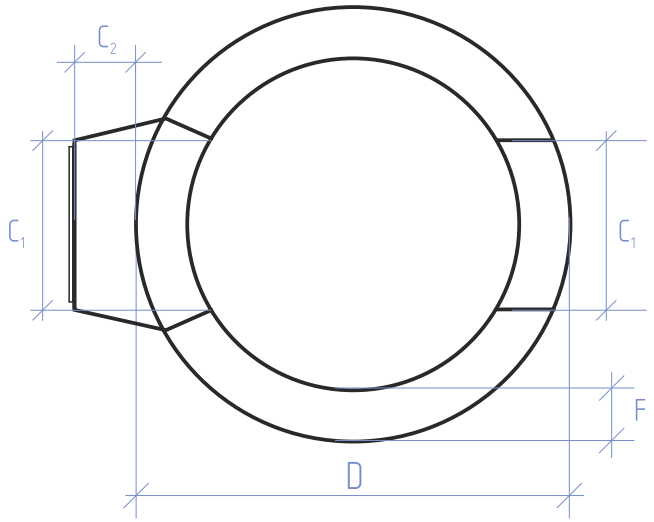

					Колодцы с гидрозатвором	Лит.	Масса	Масштаб
Изм.	Лист	N докум.	Подп.	Дата				
Разраб.						Лист 39	Листов	
Пров.								
Т.контр.								
Н.контр.								
Утв.								

Копировал Формат А4





г. Екатеринбург, ул. Бориса Ельцина, 1А,
оф. 12.01, БЦ «Президент».

8 (343) 382-22-00
364-53-50
8 (922) 196-97-98

zakaz@gbi66.ru

Тюменская область, п. Винзили,
ул. Заводская, 9 к.1/1, Завод ЖБИ «РОТОР»